Kaiserswerther Straße 115
40880 Ratingen
www.namenundmehr.de
E-Mail: info@namenundmehr.de

Türschild Arco-Line

Benötigte Materialien

Bohrmaschine
Ø 6 mm Bohraufsatz

Im Lieferumfang

Arco-Line Schild
2x Dübel Ø 6 mm
2x Schrauben

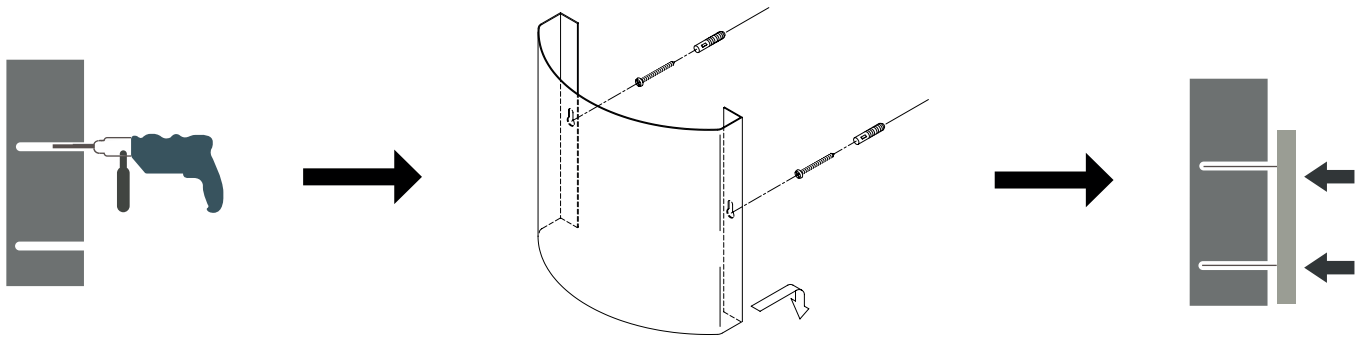

1 Zeichnen Sie mithilfe eines Stiftes Markierungen auf die gewünschte Stelle. Die 2 Schraublöcher auf der Rückseite des Schildes können hierzu behilflich sein.

2 Bohren Sie nun 2, ø 6 mm Löcher bis auf eine Bohrtiefe von ca. 35 mm.

3 Drücken Sie die mitgelieferten Dübel in die gebohrten Löcher. Stecken Sie die Schrauben hinein, bis diese noch etwas nach außen stehen.

4 Nun können Sie das Schild befestigen indem Sie das Türschild bei den hinteren "Schlüssellöchern" einhängen.